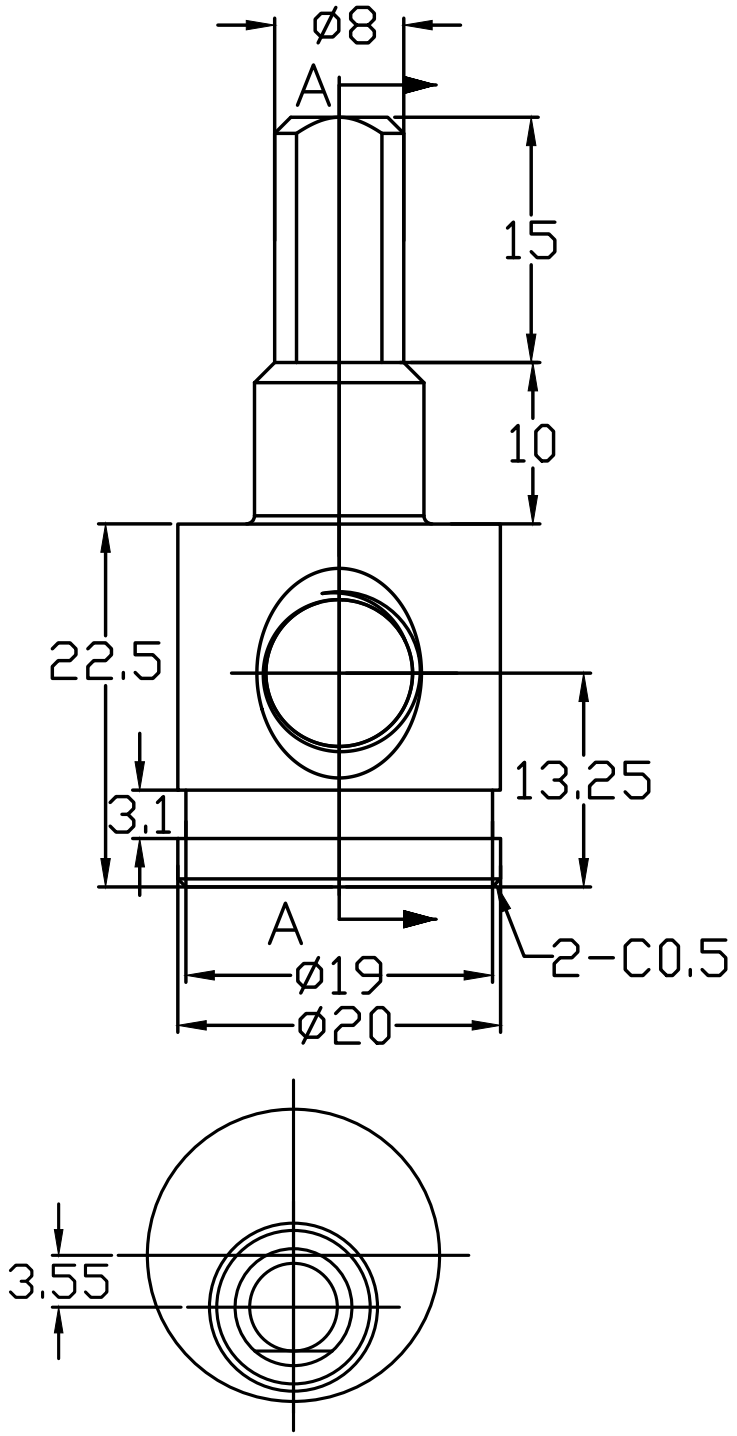
ø8
A
15
10
22.5
13.25
3.1
A
2-C0.5
ø19
ø20
3.55

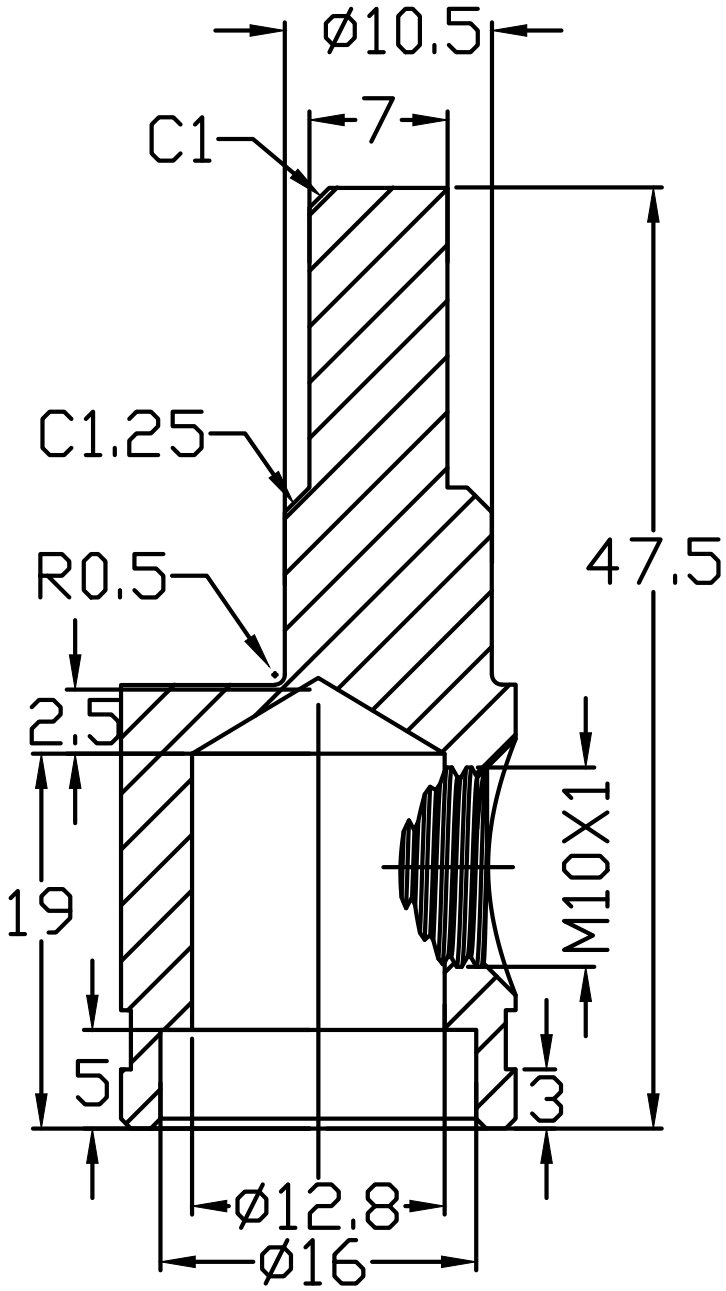
ø10.5
7
C1
C1.25
R0.5
47.5
2.5
19
M10X1
5
3
ø12.8
ø16

XABT-0